SZCZEGÓŁ "A"
1:10

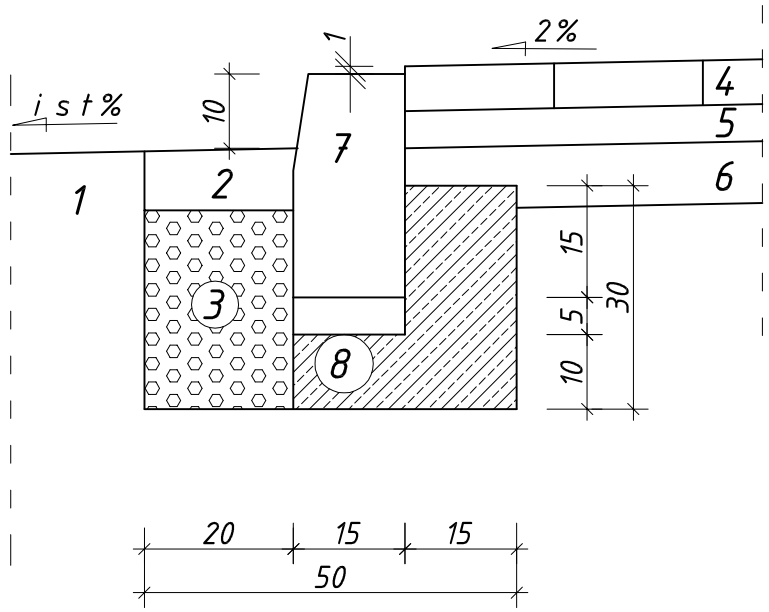

SZCZEGÓŁ "B"
1:10

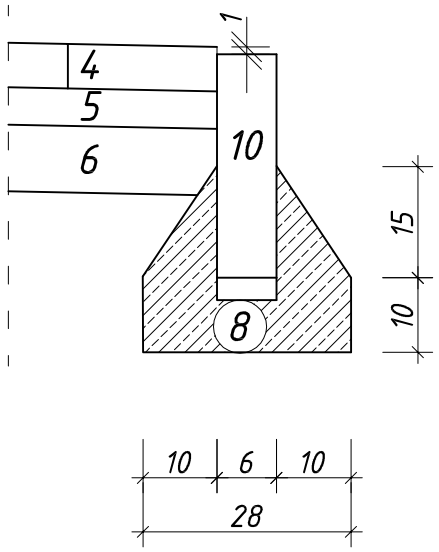

SZCZEGÓŁ "C"
1:10

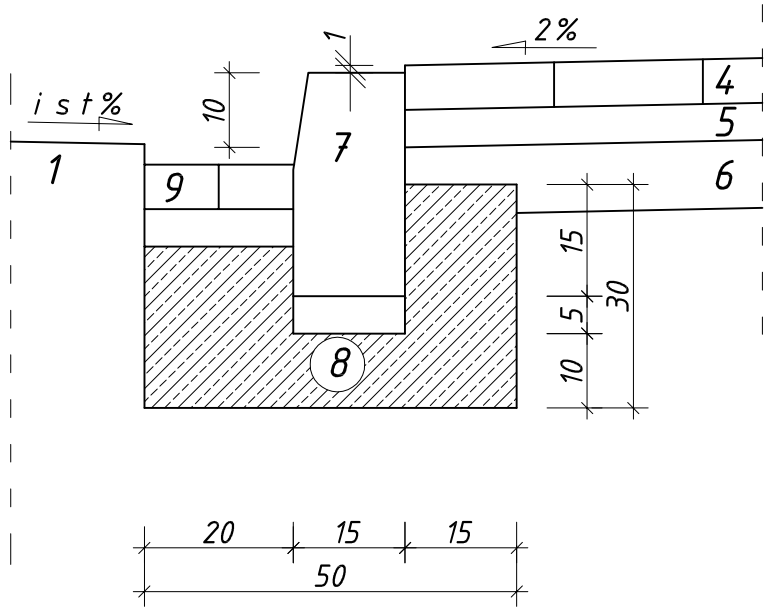

1 - ist. jezdnia
2 - wypełnienie beton asfaltowy
3 - ist. konstrukcja jezdni
4 - kostka szara gr. 6cm typu starobruk
5 - podsypka cem.-piaskowa gr. 5cm
6 - warstwa odsączająca z piasku gr. 10cm
7 - krawężnik betonowy 15x30cm
8 - ława betonowa (beton C12/15)
9 - ściek z dwóch rzędów kostki 10x20cm
10 - obrzeże betonowe 8x30cm

Nazwa inwestycji: **Przebudowa drogi - chodnik m. Piaski gm. Witkowo**			
Inwestor: Gmina i Miasto Witkowo ul. Gnieźnieńska 1, 62-230 Witkowo			
SZCZEGÓŁY KONSTRUKCYJNE			
Skala: 1 : 10	Data opracowania: listopad 2018	Opracował: mgr Albert Goździcki upr. bud. nr KUP/0040/OHOD/05	Rys.: 4